AEROX

PRODUCTFUNCTIE:

Aerox is een natuurlijk ventilatiesysteem voor alle weersomstandigheden. Terwijl de meeste conventionele dakventilatiesystemen alleen de standen „open" en „dicht" kennen, biedt Aerox meer: De lamellen werken weersafhankelijk.
De Aerox is getest en gecertificeerd conform EN 12101-2 als RWA ventilator en is voorzien van het CE label.

PRODUCTTOEPASSING:

Aerox is zeer geschikt voor industriële bedrijven die veel hitte en lawaai produceren.

PRODUCTVOORDELEN:

Deze nieuwe Colt Aerox voert grote hoeveelheden warmte af en is beveiligd tegen regen, werkt geluiddempend en is bovendien betaalbaar. De ventilatielamellen zijn in drie verschillende standen te plaatsen; voor een optimale werking onder elke weersomstandigheid.
De regenbeveiliging bestaat uit een slim systeem van opvangprofielen in het apparaat zelf. Deze vangen de binnenkomende druppels op en voeren ze zijdelings weer naar buiten af.

Technische details op de volgende pagina.

HOOFDKENMERKEN

All-Weather ventilator

Aerox past zich aan de weersomstandigheden aan

Drie openingshoeken

Weersafhankelijke stand van de lamellen:

0° | 45° | 97°

Cv-waarde

Cv van 0,49 tot 0,54 (conform EN 12101-2)

Betaalbaar

Aerox is een zeer betrouwbaar en betaalbaar systeem.

EN 12101-2

Gecertificeerd

Geluiddemping

Geluiddemping is als optie verkrijgbaar.

Afneembare zijwanden

Lamellen eenvoudig te reinigen

PRODUCTBESCHRIJVING

De Colt Aerox is een betrouwbaar natuurlijk ventilatiesysteem dat grote hoeveelheden warmte afvoert en beveiligd is tegen regen, dat geluiddempend werkt en bovendien betaalbaar is.

De meeste conventionele dakventilatie-systemen kennen alleen de standen „open“ en „dicht“. Maar de Aerox biedt meer: Zijn lamellen werken weersafhankelijk. Bij regen en bij veranderlijk weer kan de Aerox zonder gevaar open blijven omdat bij die omstandigheden de buitenste lamellen in een openingshoek van 45° worden gezet. De regenbeveiliging bestaat uit een labyrint van opvangprofielen in het apparaat zelf. Deze vangen de binnen-komende druppels op en voeren ze zijdelings weer naar buiten af.

Bij de regendichte openingstand van 45° is de CvO-waarde 0,41 en de Cvw-waarde tussen 0,53 en 0,80. Bij de volledige opening (97°) is de CvO-waarde 0,53 en de Cvw-waarde tussen de 0,71 en 0,95.

De Aerox is getest en gecertificeerd conform EN 12101-2, en bereikt bij volledige opening Cv-waarden tussen 0,49 en 0,54. De windbelastingstests leverden een weerstand tot 1500 N/m^2 op.

De Aerox is desgewenst te voorzien van geluiddemping. De Aerox wordt handmatig bestuurd, via een weersafhankelijke regeling (met regen- en windsensor) of via het gebouwbeheersysteem.
De lamellen zijn te sluiten om onnodig energieverlies tijdens stilstand van het bedrijf te voorkomen.

De Aerox heeft het CE label.

OVERIGE TECHNISCHE DETAILS

- Leverbare breedte (B) van 1.000 mm tot 3.000 mm
- Leverbare lengte (L) vanaf 3.000 mm tot oneindig in stappen van 750 mm
- Hoogte (H) in gesloten toestand 1.535 mm
- Geluiddemping optioneel
- Aandrijving: elektromotor of perslucht-cilinder
- Eenvoudig te reinigen dankzij losneembare zijwanden
- Geschikt voor poedercoaten
- In kleine formaten volledig gebruiksklaar leverbaar af fabriek

GELUIDSISOLATIE

- 0° (gesloten) = tot 23,6 dB
- 40° (regendicht) = tot 22,5 dB
- 97° (open) - tot 22,2 dB

STABILITEIT

Geverifieerd volgens DIN EN 1991:
- Sneeuwbelasting tot 1,33 kN/m²
- Windbelasting tot 1,20 kN/m²

Getest volgens EN 12101-2:
- Sneeuwbelasting tot 1,2 kN/m²
- Windbelasting tot 1,5 kN/m²

0° POSITIE
(Gesloten)

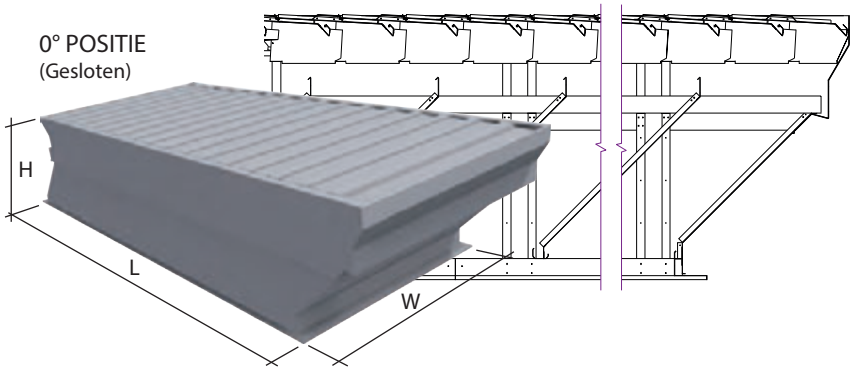

45° POSITIE
(Optimale openingsstand bij regen en wind)

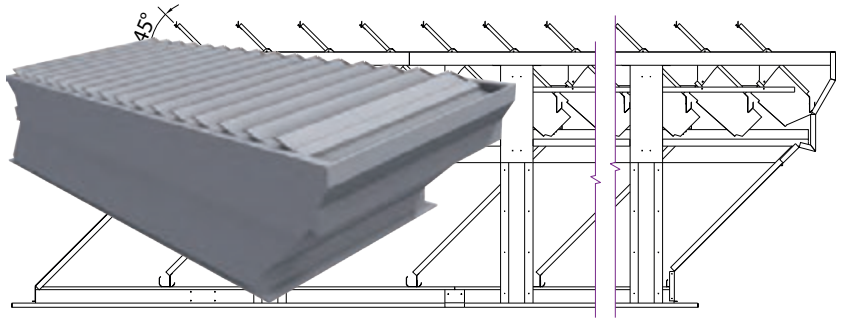

97° POSITION
(Volledig open, max. Luchtcirculatie bij droge weersomstandigheden)

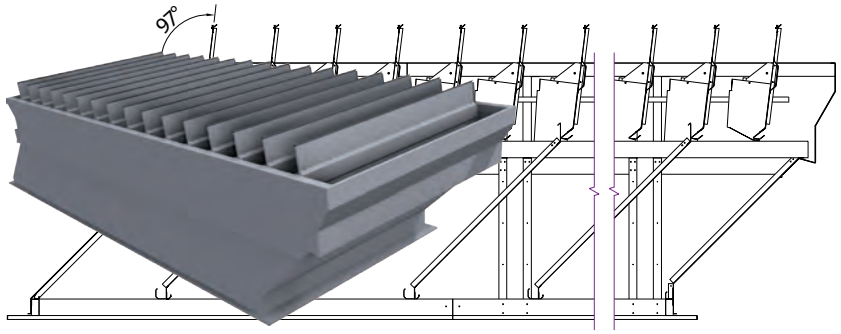

Wijzigingen en voorbehouden © Colt International Licensing Limited 2019